COMUNE DI GRAMMICHELE

CITTÀ METROPOLITANA DI CATANIA

COMUNI DI GRAMMICHELE - LICODIA EUBEA - MAZZARRONE

Dalla città perfetta, alle città del sole ...

PROGETTO ESECUTIVO

RIQUALIFICAZIONE DELLA VILLA COMUNALE DOTT. MICHELE GURRIERI E L'INSTALLAZIONE DI IMPIANTI FOTOVOLTAICI SULLE COPERTURE DI EDIFICI SCOLASTICI E DI EDIFICI COMUNALI

(Programma di Sviluppo Rurale della Sicilia 2014/2020 - Sottomisura 7.2)

ALLEGATI DESCRITTIVI, ANALITICI E GRAFICI:

- ○ A - RELAZIONI:
  - ○ A.01 - Relazione Generale
  - ○ A.02 - Relazione Impianti
- ○ B - ELABORATI GRAFICI:
  - ○ B.01 - Stralci P.R.G. - Stralci catastali - Stralcio IGM
  - ○ B.02 - Rilievo fotografico *(Villa Comunale)*

RIPRISTINO DI OPERE VIARIE FOGNARIE E IDRICHE ***(art. 7.1 delle disposizioni attuative)***

E RIQUALIFICAZIONE DEL PATRIMONIO STORICO E NATURALE ***(art. 7.3 delle disposizioni attuative)***

  - ● B.03 - Planimetria Stato di Fatto Villa Comunale - scala disegni 1 : 250
  - ○ B.04 - Planimetria di Progetto Villa Comunale
  - ○ B.05 - Planimetria con individuazione degli interventi (Villa Comunale e su Via Federico II di Svevia)
  - ○ B.06 - Planimetria con impianto di illuminazione e videosorveglianza Villa Comunale

REALIZZAZIONE DI IMPIANTI DI ENERGIA DA FONTE RINNOVABILE ***(art. 7.2 delle disposizioni attuative)***

  - ○ B.07 - Individuazione Impianto Fotovoltaico (6 Kw): Scuola Materna Via De Maio e Via dei Mille
  - ○ B.08 - Individuazione Impianto Fotovoltaico (6 Kw): Scuola Elementare Piazza Manzoni e C/da Piano Cugni/Santuzza
  - ○ B.09 - Individuazione Impianto Fotovoltaico (6 Kw): Scuola Elementare C/da Piano Immacolata e Via Ugo La Malfa
  - ○ B.10 - Individuazione Impianto Fotovoltaico (6 Kw): Scuola Media Via Dalla e C/da Giandritto
  - ○ B.11 - Individuazione Impianto Fotovoltaico (6 Kw): Centro Giovanile e Serbatoi Comunali
  - ○ B.12 - Individuazione Impianto Fotovoltaico (6 Kw): Locali Civico Cimitero e Ufficio Tecnico Comunale
  - ○ B.13 - Individuazione Impianto Fotovoltaico (6 Kw): Spogliatoi Campetti a cinque e Servizi Sociali
  - ○ B.14 - Schema elettrico Impianto Fotovoltaico e Particolare costruttivo pannello FV
- ○ C - ELENCO DEI PREZZI UNITARI e ANALISI DEI PREZZI
- ○ D - COMPUTO METRICO ESTIMATIVO
- ○ E - QUADRO DI INCIDENZA DELLA MANODOPERA
- ○ F - QUADRO ECONOMICO
- ○ G - PIANO DI SICUREZZA E DI COORDINAMENTO *(art. 100 del Decr. Lgs. n. 81/2008)* e COSTI DELLA SICUREZZ
- ○ H - PIANO DI MANUTENZIONE DELL'OPERA E DELLE SUE PARTI
- ○ I - CRONOPROGRAMMA
- ○ L - SCHEMA DI CONTRATTO E CAPITOLATO SPECIALE D'APPALTO
- ○ M - COMPETENZE TECNICHE

Il R.U.P.	**I Progettisti:**	**I Collaboratori:**	**DATA:**
Geom. Lorella Grosso	*Dott. Agr. Guido Gandolfo* *Per. Ind. Giuseppe Mantello*	*Sig. Giuseppe Caruso* *Sig. Calogero Zapparrata*	Ottobre 2017

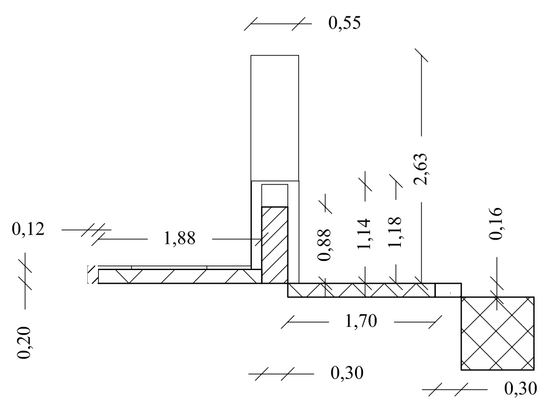

SEZIONE A/1

SCALA 1 : 50